**MODELS 165FT AND 167FT**
**FAN-FORCED WALL HEATER**
**FINISH ASSEMBLIES**
**FOR USE WITH BROAN MODEL 171H ROUGH-IN HOUSING**

BROAN®

**MODELOS 165FT Y 167FT**
**CALENTADOR DE PARED IMPULSADO POR VENTILADOR**
**EQUIPOS DE ACABADO**
**PARA USO CON LA CAJA DE ETAPA INICIAL DE INSTALACIÓN BROAN MODELO 171H**

## READ AND SAVE THESE INSTRUCTIONS

# IMPORTANT INSTRUCTIONS

## READ ALL INSTRUCTIONS BEFORE INSTALLING OR USING THIS HEATER.

To reduce the risk of fire, electric shock, or injury to persons, observe the following:

1. Use this unit only in the manner intended by the manufacturer. If you have questions, contact the manufacturer at the address or telephone number listed in the warranty.
2. Before servicing or cleaning unit, switch power off at service panel and lock the service disconnecting means to prevent power from being switched on accidentally. When the service disconnecting means cannot be locked, securely fasten a prominent warning device, such as a tag, to the service panel.
3. Installation work and electrical wiring must be done by a qualified person(s) in accordance with all applicable codes and standards, including fire-rated construction codes and standards.
4. When cutting or drilling into wall or ceiling, do not damage electrical wiring and other hidden utilities.
5. This heater is hot when in use. To avoid burns, do not let bare skin touch hot surfaces. Keep combustible materials, such as furniture, pillows, bedding, papers, clothes, etc. and curtains at least 3 feet (0.9 m) from the front of the heater.
6. Extreme caution is necessary when any heater is used by or near children or invalids and whenever the heater is left operating and unattended.
7. Do not operate any heater after it malfunctions. Disconnect power at service panel and have heater inspected by a reputable electrician before reusing.
8. Do not use outdoors.
9. To disconnect heater, turn controls to off, and turn off power to heater circuit at main disconnect panel (or operate internal disconnect switch, if provided).
10. Do not insert or allow foreign objects to enter any ventilation or exhaust opening, as this may cause an electric shock or fire, or damage the heater.
11. To prevent a possible fire, do not block air intakes or exhaust in any manner.
12. A heater has hot and arcing or sparking parts inside. Do not use it in areas where gasoline, paint, or flammable vapors or liquids are used or stored.
13. Use this heater only as described in this manual. Any other use not recommended by the manufacturer may cause fire, electric shock, or injury to persons.
14. Install heater at least 6 inches from floor or any adjacent wall.
15. To avoid electrical shock: Do not install unit in a tub or shower enclosure or any location where it may come in contact with water. Never place a switch where it can be reached from a tub or shower.
16. This product may ONLY be installed horizontally in a wall. Do not mount in any other position.
17. Do not connect heater to dimmer switch or speed control.
18. This product must be grounded.

## SAVE THESE INSTRUCTIONS

## LEA Y CONSERVE ESTAS INSTRUCCIONES

# INSTRUCCIONES IMPORTANTES

## LEA TODAS LAS INSTRUCCIONES ANTES DE INSTALAR O USAR ESTE CALENTADOR.

Para reducir el riesgo de incendios, descargas eléctricas o lesiones personales, observe las siguientes precauciones:

1. Use la unidad solo de la manera indicada por el fabricante. Si tiene preguntas, comuníquese con el fabricante a la dirección o al número telefónico que se incluye en la garantía.
2. Antes de dar servicio a la unidad o de limpiarla, interrumpa el suministro eléctrico en el panel de servicio y bloquee los medios de desconexión del servicio para evitar que la electricidad se reanude accidentalmente. Cuando no sea posible bloquear los medios de desconexión del servicio, fije firmemente una señal de advertencia (como una etiqueta) en un lugar visible del panel de servicio.
3. El trabajo de instalación y el cableado eléctrico deben estar a cargo de personal capacitado, de acuerdo con todos los códigos y normas correspondientes, incluidos los códigos y normas de construcción específicos sobre protección contra incendios.
4. Al cortar o perforar a través de la pared o del cielo raso, tenga cuidado de no dañar el cableado eléctrico ni otros servicios ocultos.
5. Este calentador se calienta cuando se usa. Para evitar quemaduras, no deje que la piel desnuda toque las superficies calientes. Mantenga materiales combustibles como muebles, almohadas, ropa de cama, papeles, ropa, etc., así como las cortinas, por lo menos a 3 pies (0.9 m) de la parte delantera del calentador.
6. Es necesario tener extremo cuidado cuando se use un calentador cerca de niños o personas inválidas, y siempre que el calentador se deje funcionando y sin atención.
7. No haga funcionar ningún calentador después de que presente una falla. Desconecte la energía eléctrica en el panel de servicio y pida que un electricista acreditado inspeccione el calentador antes de volverlo a usar.
8. No lo use en exteriores.
9. Para desconectar el calentador, mueva los controles a la posición de apagado y desconecte la energía eléctrica al circuito del calentador en el panel de desconexión principal (o active el interruptor de desconexión interna, si existe).
10. No inserte ni permita que objetos extraños entren en la abertura de ventilación o de escape, pues esto puede ocasionar una descarga eléctrica, un incendio o daños al calentador.
11. Para prevenir un posible incendio, no bloquee la entrada o salida del aire de ninguna manera.
12. El calentador tiene piezas calientes y que pueden generar arcos eléctricos o chispas en el interior. No lo use en áreas donde se use o almacene gasolina, pintura o vapores o líquidos flamables.
13. Use este calentador solamente como se describe en este manual. Cualquier otro uso no recomendado por el fabricante puede ocasionar un incendio, una descarga eléctrica o lesiones a personas.
14. Instale el calentador por lo menos 6 pulg. desde el piso o cualquier pared adyacente.
15. Para evitar golpe eléctrico: No instale la unidad en una bañera o recinto de ducha. Nunca coloque un interruptor en un lugar que pueda ser alcanzado desde una bañera o ducha.
16. Este producto SOLAMENTE se puede instalar en una pared. No lo monte en ninguna otra posicion.
17. No conecte el calentador a un variador de luz o control de velocidad.
18. Este producto debe estar conectado a tierra.

## GUARDE ESTAS INSTRUCCIONES

# PLANNING

This wall heater finish assembly is intended for installation into a Broan Model 171H rough-in housing - after the wall has been completed.

The heater can be operated using its built-in thermostat or a remote thermostat (Broan Model 86 Line-Voltage Thermostat - purchase separately)

The table below lists the ratings for each model.

| MODELS | VOLTS | BTU/HR | AMPS | WATTS |
|---|---|---|---|---|
| 165FT | 120 | 1707 | 4.17 | 500 |
| | **240** | **1707** | **2.08** | **500** |
| | 208 | 1280 | 1.8 | 375 |
| 167FT | **240** | **2560**/5120 | **3.13**/6.25 | **750**/1500 |
| | 208 | 1922/3840 | 2.71/5.41 | 563/1125 |

**BOLD** ratings are factory wired. See "OPTIONAL WIRING CONVERSIONS" section on pages 2 and 3 for wattage and voltage conversion instructions.

Follow these basic steps when installing this heater:

- Remove the housing mask.
- Fasten finish assembly inside housing.
- Plug assembly in.
- Attach grille and knob. (FIG. 1)

**FIG. 1**

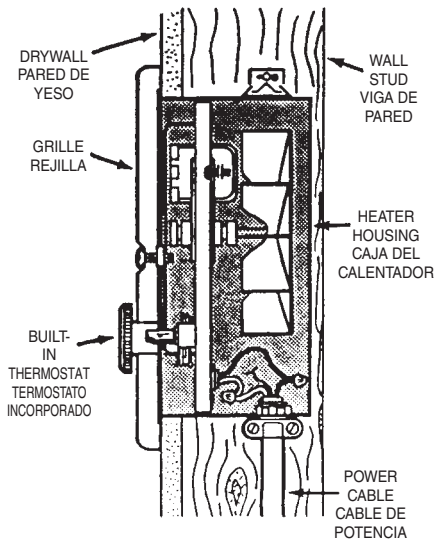


# PLANIFICACION

Este equipo terminado de calentador de pared ha sido diseñado para su instalación en una caja de etapa inicial de intalación Broan modelo 171H, después de que se haya completado la pared.

El calentador se puede poner en funcionamiento usando su termostato incorporado o un termostato a distancia (termostato de tensión de línea Broan modelo 86 - adquiéralo en forma separada).

| MODELS | VOLTS | AMPS | BTU/HR | WATTS |
|---|---|---|---|---|
| 165FT | 120 | 4.17 | 1707 | 500 |
| | **240** | **2.08** | **1707** | **500** |
| | 208 | 1.8 | 1280 | 375 |
| 167FT | **240** | **3.13**/6.25 | **2560**/5120 | **750**/1500 |
| | 208 | 2.71/5.41 | 1922/3840 | 563/1125 |

La tabla que aparece a continuación enumera las corrientes nominales para cada modelo.

Lo que aparece **en letras oscuras** vienen cableados de fábrica. En las página 2 y 3, sección "CONVERSIONES DE CABLEADO OPCIONAL" encontrará las instrucciones de vatiaje y conversión de tensión.

Al instalar este calentador, siga estos pasos básicos:

- Quite la cubierta de la caja.
- Fije el equipo de acabado dentro de la caja.
- Conecte el equipo.
- Coloque la rejilla y la perilla. (FIG. 1)

# INSTALLATION

**WARNING: To reduce the risk of fire, do not store or use gasoline or other flammable vapors and liquids in the vicinity of the heater.**

**CAUTION: High temperature, risk of fire, keep electrical cords, drapery, furnishings, and other combustibles at least 3 feet (0.9 m) from the front of the heater and away from the side and rear.**

1. **Remove housing mask.**
   Make sure wall has been finished (including paint or wall paper, etc.). Take out and discard the cardboard mask from inside of housing.
2. **Install heater assembly into housing.**
   Place element end of heater assembly behind the tabs on the left side of housing. Pivot the assembly in and fasten with retaining screw from parts bag. Plug wiring harness into receptacle. (FIG. 2)

# WIRING DIAGRAM

**Installation work and electrical wiring must be done by a qualified person(s) in accordance with all applicable codes and standards, including fire-rated construction codes and standards.**

**MODEL 165FT**

Please see Figure 3 for a diagram of the wiring for the Model 165FT.

# OPTIONAL WIRING CONVERSION

**MODEL 165FT**

Please see Figures 4, 5 & 6 for diagrams of optional wiring for the Model 165FT.

This heater can be converted to operate on 120 VAC.

1. Disconnect black wire from white wire. (FIG. 4)
2. Connect the two (2) white wires with insulated terminals to each other. (FIG. 5)
3. Connect black wire to terminal on motor. (FIG. 5)

**FIG. 2**

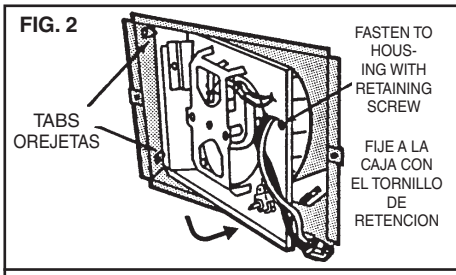


**FIG. 3** MODEL 165FT

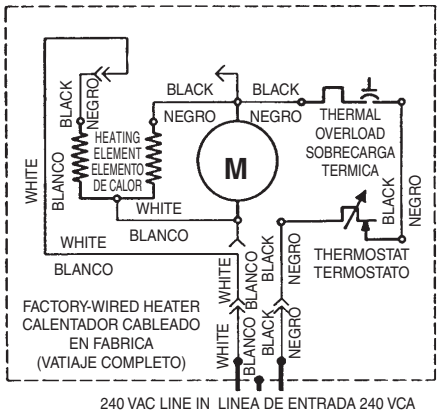


**FIG. 4 - 240 VAC TO 120 VAC CONVERSION**
**CONVERSIÓN DE 240 VCA A 120 VCA**

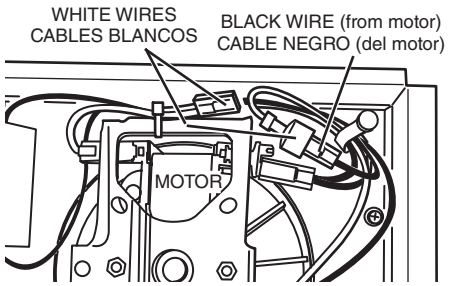


**FIG. 5 - FULL-WATTAGE CONVERSION**
**CONVERSIÓN DE MÁXIMO VATIAJE**

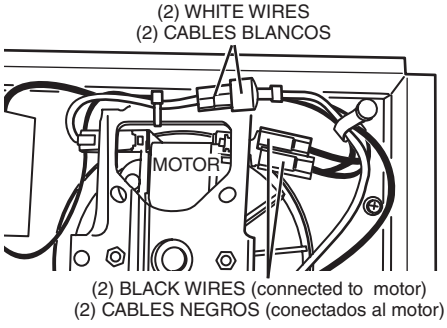


**FIG. 6** MODEL 165FT

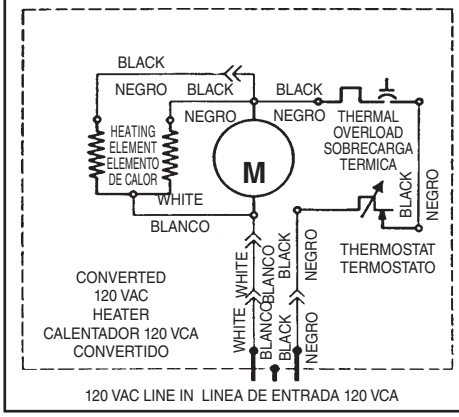


# INSTALACION

**ADVERTENCIA: Para reducir el riesgo de incendio, no almacene ni use gasolina u otros vapores y líquidos flamables en las cercanías del calentador.**

**PRECAUCIÓN: Temperatura alta, el riesgo de incendio, mantenga los cables eléctricos, cortinas, muebles y otros materiales combustibles por lo menos 3 pies (0,9 m) del frente del calentador y lejos de la cara y la parte trasera.**

1. **Quite la cubierta de la caja.**
   Compruebe que la pared se haya terminado (incluyendo la pared o el empapelado, etc.). Saque la cubierta de cartón de adentro de la caja y bote la cubierta.
2. **Instale el equipo de calentador dentro de la caja.**
   Coloque el extremo del elemento del equipo calentador detrás de las orejetas en el lado izquierdo de la caja. Meta el equipo girándolo y fije con tornillo de retención de la bolsa de las piezas.
   Enchufe el cable preformado. (FIG. 2)

# DIAGRAMA DE CONEXIONES

**El trabajo de instalación y el cableado eléctrico deben estar a cargo de personal capacitado, de acuerdo con todos los códigos y normas correspondientes, incluidos los códigos y normas de construcción específicos sobre protección contra incendios.**

**MODELO 165FT**

Por favor vea Figura 3 para la representación del Modelo 165FT.

# CONVERSION DE CABLEADO OPCIONAL

**MODELO 165FT**

Por favor vea Figuras 4, 5 & 6 para la representación del cableado opcional para el Modelo 165FT.

Este calentador se puede convertir a funcionar en 120 VCA

1. Desconecte el alambre negro del alambre blanco. (FIG. 4)
2. Conecte entre sí los dos (2) alambres blancos con terminales aisladas. (FIG. 5)
3. Conecte el alambre negro a la terminal en el motor. (FIG. 5)

# WIRING DIAGRAM

**Installation work and electrical wiring must be done by a qualified person(s) in accordance with all applicable codes and standards, including fire-rated construction codes and standards.**

**MODEL 167FT**

Please see Figure 7 for a diagram of the wiring for the Model 167FT.

# OPTIONAL WIRING CONVERSION

**MODEL 167FT**

Please see Figure 8 for a diagram of optional wiring for the Model 167FT.

1. **Conversion to full-wattage.**
   The heater will produce more heat and use more electricity if converted to full-wattage.
   Connect the unattached black wire (with the insulated terminal) to the motor terminal. (FIG. 8)

# COMPLETE THE INSTALLATION

1. Attach grille. Fasten grille to heater with two (2) screws from parts bag.
2. Push knob onto thermostat stem.
3. **Check operation.**
   Turn on power at service entrance. Turn thermostat to its highest setting and make sure heating element and blower come on. Then turn it to its lowest setting and make sure element and blower shut off. (FIG. 9)

**FIG. 7**

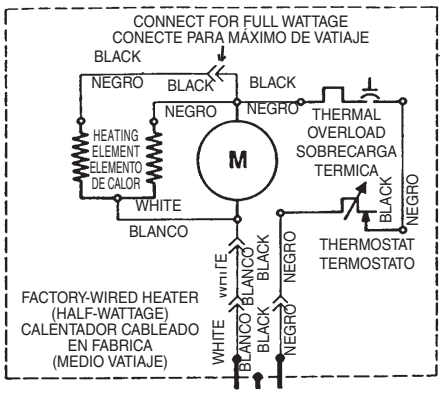


**FIG. 8**

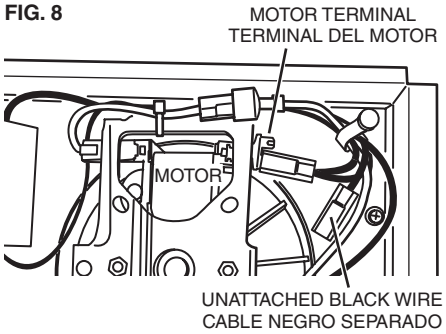


**FIG. 9**

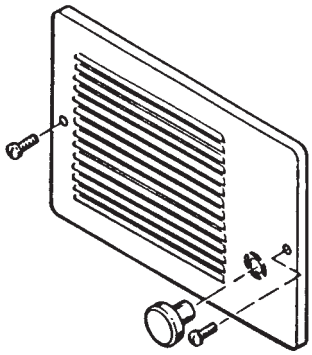

# DIAGRAMA DE CONEXIONES

**El trabajo de instalación y el cableado eléctrico deben estar a cargo de personal capacitado, de acuerdo con todos los códigos y normas correspondientes, incluidos los códigos y normas de construcción específicos sobre protección contra incendios.**

**MODELO 167FT**

Por favor vea Figura 7 para la representación del Modelo 167F.

# CONVERSION DE CABLEADO OPCIONAL

**MODELO 167FT**

Por favor vea Figura 8 para la representación del cableado opcional para el Modelo 167FT.

1. **Conversión a máximo de vatiaje.**
   El calentador producirá más calor y usará más electricidad si se le convierte a más de vatiaje.
   Conecte el cable negro separado (con el terminal aislado) con el terminal del motor. (FIG. 8)

# COMPLETE LA INSTALACION

1. Ponga la rejilla. Fije la rejilla al calentador con dos (2) tornillos de la bolsa de piezas.
2. Empuje la perilla en el vástago del termostato.
3. **Compruebe el funcionamiento.**
   Conecte la energía en la entrada de servicio. Active el termostato en su graduación más alta y compruebe que se prendan el elemento de calor y el soplador. Luego préndalo en su graduación más baja y compruebe que se apaguen el elemento y el soplador. (FIG. 9)

# OPERATION

Before using heater, make sure heater has been properly installed according to installation steps beginning with the "PLANNING" section on page 1.

# OPERACIÓN

Antes de usar el calentador, asegúrese de que esté instalado adecuadamente, de acuerdo con los pasos de instalación indicados en “PLANIFICACION” en la página 1.

# MAINTENANCE

The following maintenance and cleaning tasks can be performed by the user. All other servicing must be performed by an authorized technician If you have any questions, please consult with our customer service department at: 800-558-1711.

**THERMAL OVERLOAD PROTECTOR**

If heater fails to operate when thermostat is turned to its highest setting: Turn power off at service entrance. Remove knob and grille and press button marked “RESET”.

**LUBRICATION**

The heater is permanently lubricated and never needs oiling or disassembly.

**CLEANING**

Clean heater once a month as follows:

1. Turn off power at service panel.
2. Make sure heating element is cool.
3. Use a soft brush attachment to gently vacuum grille openings or wipe grille clean with a soft cloth.
4. Restore power.

**CAUTION: METAL AND ELECTRICAL PARTS SHOULD NEVER BE IMMERSED IN WATER.**

# MANTENIMIENTO

El usuario puede realizar las siguientes tareas de mantenimiento y limpieza. Todos los demás servicios los debe realizar un técnico autorizado. Si tiene preguntas, consulte a nuestro departamento de servicio al cliente llamando al: 800-558- 1711.

**PROTECTOR DE SOBRECARGA TERMICA**

Si el calentador no funciona cuando el termostato está prendido en su graduación más alta, desconecte la potencia en la entrada de servicio. Quite la perilla y la rejilla y oprima el botón marcado “RESET”.

**LUBRICACIÓN**

El calentador está permanentemente lubricado y nunca necesitará ponerle aceite ni desarmarlo.

**LIMPIEZA**

Limpie el calentador una vez al mes tal como sigue:

1. Apague la energía eléctrica en el panel de servicio.
2. Asegúrese de que el elemento de calefacción esté frío.
3. Use un aditamento de cepillo suave para aspirar suavemente aberturas de la rejilla o limpie la rejilla con un paño suave.
4. Restaure la energía eléctrica.

**CUIDADO: LAS PIEZAS METALICAS Y ELECTRICAS NUNCA SE DEBEN SUMERGIR EN AGUA.**

# WARRANTY

BROAN-NUTONE ONE YEAR LIMITED WARRANTY

Broan-NuTone warrants to the original consumer purchaser of its products that such products will be free from defects in materials or workmanship for a period of one year from the date of original purchase. THERE ARE NO OTHER WARRANTIES, EXPRESS OR IMPLIED, INCLUDING, BUT NOT LIMITED TO, IMPLIED WARRANTIES OF MERCHANTABILITY OR FITNESS FOR A PARTICULAR PURPOSE.

During this one-year period, Broan-NuTone will, at its option, repair or replace, without charge, any product or part which is found to be defective under normal use and service.

THIS WARRANTY DOES NOT EXTEND TO FLUORESCENT LAMP STARTERS, TUBES, HALOGEN AND INCANDESCENT BULBS, FUSES, FILTERS, DUCTS, ROOF CAPS, WALL CAPS AND OTHER ACCESSORIES FOR DUCTING. This warranty does not cover (a) normal maintenance and service or (b) any products or parts which have been subject to misuse, negligence, accident, improper maintenance or repair (other than by Broan-NuTone), faulty installation or installation contrary to recommended installation instructions.

The duration of any implied warranty is limited to the one-year period as specified for the express warranty. Some states do not allow limitation on how long an implied warranty lasts, so the above limitation may not apply to you.

BROAN-NUTONE'S OBLIGATION TO REPAIR OR REPLACE, AT BROAN-NUTONE'S OPTION, SHALL BE THE PURCHASER'S SOLE AND EXCLUSIVE REMEDY UNDER THIS WARRANTY. BROAN-NUTONE SHALL NOT BE LIABLE FOR INCIDENTAL, CONSEQUENTIAL OR SPECIAL DAMAGES ARISING OUT OF OR IN CONNECTION WITH PRODUCT USE OR PERFORMANCE. Some states do not allow the exclusion or limitation of incidental or consequential damages, so the above limitation or exclusion may not apply to you.

This warranty gives you specific legal rights, and you may also have other rights, which vary from state to state. This warranty supersedes all prior warranties.

To qualify for warranty service, you must (a) notify Broan-NuTone at the address or telephone number below, (b) give the model number and part identification and (c) describe the nature of any defect in the product or part. At the time of requesting warranty service, you must present evidence of the original purchase date.

Broan-NuTone LLC
926 W. State Street, Hartford, Wisconsin 53027
www.broan.com 800-558-1711

# GARANTIA

GARANTIA BROAN-NUTONE LIMITADA POR UN AÑO

Broan-NuTone garantiza al consumidor comprador original de sus productos que dichos productos carecerán de defectos en materiales o en mano de obra por un período de un año a partir de la fecha original de compra. NO EXISTEN OTRAS GARANTIAS, EXPLICITAS O IMPLICITAS, INCLUYENDO, PERO NO LIMITADAS A, GARANTIAS IMPLICITAS DE COMERCIALIZACION O APTITUD PARA UN PROPOSITO PARTICULAR.

Durante el período de un año, y a su propio criterio, Broan-NuTone reparará o reemplazará, sin costo alguno cualquier producto o pieza que se encuentre defectuosa bajo condiciones normales de servicio y uso.

LA PRESENTE GARANTÍA NO CUBRE LOS TUBOS FLUORESCENTES NI SUS ARRANCADORES, BOMBILLAS DE HALÓGENO E INCANDESCENTES, FUSIBLES, FILTROS, CONDUCTOS, TAPONES DE TECHO O PAREDES Y DEMÁS ACCESORIOS PARA CONDUCTOS. Esta garantía no cubre (a) mantenimiento y servicio normales o (b) cualquier producto o piezas que hayan sido utilizadas de forma errónea, negligente, que hayan causado un accidente, o que hayan sido reparadas o mantenidas inapropiadamente (por otras compañías que no sean Broan-NuTone), instalación defectuosa, o instalación contraria a las instrucciones de instalación recomendadas.

La duración de cualquier garantía implícita se limita a un período de un año como se especifica en la garantía expresa. Algunos estados no permiten limitaciones en cuanto al tiempo de expiración de una garantía implícita, por lo que la limitación antes mencionada puede no aplicarse a usted.

LA OBLIGACION DE BROAN-NUTONE DE REPARAR O REEMPLAZAR, SIGUIENDO EL CRITERIO DE BROAN-NUTONE, DEBERA SER EL UNICO Y EXCLUSIVO RECURSO LEGAL DEL COMPRADOR BAJO ESTA GARANTIA. BROAN-NUTONE NO SERA RESPONSABLE POR DAÑOS INCIDENTALES, CONSIGUIENTES, O POR DAÑOS ESPECIALES QUE SURJAN A RAIZ DEL USO O DESEMPEÑO DEL PRODUCTO. Algunos estados no permiten la exclusión o limitación de daños incidentales o consiguientes, por lo que la limitación antes mencionada puede no aplicarse a usted.

Esta garantía le proporciona derechos legales específicos, y usted puede también tener otros derechos, los cuales varían de estado a estado. Esta garantía reemplaza todas las garantías anteriores.

Para calificar en la garantía de servicio, usted debe (a) notificar a Broan-NuTone al domicilio o al número de teléfono que se menciona abajo, (b) dar el número del modelo y la identificación de la pieza, y (c) describir la naturaleza de cualquier defecto en el producto o pieza. En el momento de solicitar servicio cubierto por la garantía, usted debe de presentar evidencia de la fecha original de compra.

Broan-NuTone LLC
926 W. State Street, Hartford, Wisconsin 53027
www.broan.com 800-558-1711

# SERVICE PARTS

## MODELS 165FT & 167FT

# PIEZAS DE SERVICIO

## MODELOS 165FT y 167FT

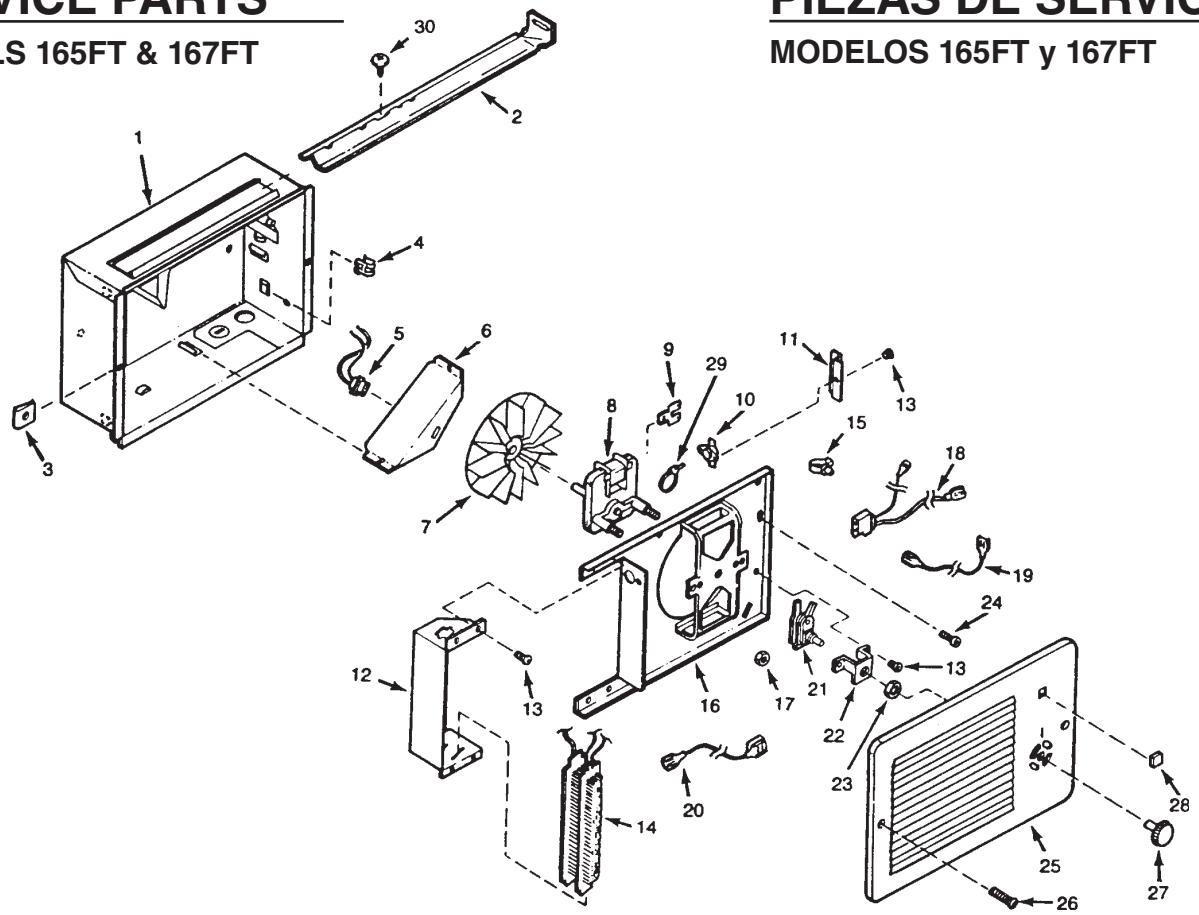


| KEY NO. NUMERO DE CODIGO | PART NO. NUMERO DE PIEZAS | DESCRIPTION | DESCRIPCION |
|---|---|---|---|
| 1 | 97008681 | Housing | Caja |
| 2 | 98003036 | Mounting Bracket (2 Required) | Soporte de montaje (se requieren 2) |
| 3 | 99260512 | #8-18 Sheet Metal Nut (2 Required) | Tuerca de chapa metálica #8-18 (se requieren 2) |
| 4 | 99390015 | Grounding Clip | Sujetador de conexión a tierra |
| 5 | 97005422 | Receptacle Assembly | Equipo del enchufe |
| 6 | 98006975 | Wiring Cover | Cubierta del cableado |
| 7 | 99020130 | Blower Wheel | Rueda del soplador |
| 8 | 99080248 | Motor (Model 165FT) | Motor (Modelo 165FT) |
| | 99080276 | Motor (Model 167FT) | Motor (Modelo 167FT) |
| 9 | 99270735 | Tab Adaptor | Adaptador de orejeta |
| 10 | 99030194 | Thermal Overload | Sobrecarga térmica |
| 11 | 99271091 | Guard | Dispositivo de protección |
| 12 | 98006974 | Element Bracket | Soporte de elemento |
| 13 | 99150491 | Screw, #8–18 x 3/8 Ph. Pan Head (7 Required) | Tornillo, cabeza grande #8-18 x 3/8 (se requieren 7) |
| 14 | 99270757 | Heating Element (Model 167FT) | Elemento de calor (Modelo 167FT) |
| | 99270742 | Heating Element (Model 165FT) | Elemento de calor (Modelo 165FT) |
| 15 | 93270619 | Wire Clamp | Sujetador del alambre |
| 16 | 97008682 | Partition Plate Assembly | Equipo de placa de separación |
| 17 | 99260428 | Nut #6–32 x 5/16 Keps (2 Required) | Tuerca, keps #6-32 x 5/16 (se requieren 2) |
| 18 | 97008675 | Plug Assembly | Equipo del enchufe |
| 19 | 97008677 | Thermostat Wire Assembly | Equipo de cable de termostato |
| 20 | 97008678 | Overload Wire Assembly | Equipo de cable de sobrecarga |
| 21 | 99030191 | Thermostat | Termostato |
| 22 | 98006973 | Thermostat Bracket | Soporte de termostato |
| 23 | 99260464 | Lock Nut | Contratuerca |
| 24 | 99150533 | Screw, #8–18 x 5/8 Ph. Pan Head | Tornillo phillips, cabeza grande #8-18 x 5/8 |
| 25 | 98006970 | Grille | Rejilla |
| 26 | 99150528 | Grille Screw | Tornillo de rejilla |
| 27 | 99360135 | Knob | Perilla |
| 28 | 99090681 | Grille Logo | Logotipo de la rejilla |
| 29 | 93270493 | Wire Tie | Enlace de cable |
| 30 | 99150470 | Screw, #8–18 x 3/8 Ph. Truss Head | Tornillo de enlace 8-18 x 3/8 |

When ordering replacement parts, order by "PART NO." — NOT by "KEY NO."
Haga su pedido de piezas de repuesto por "NUMERO DE PIEZA" - "NUMERO DE CODIGO."